1095

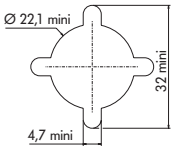

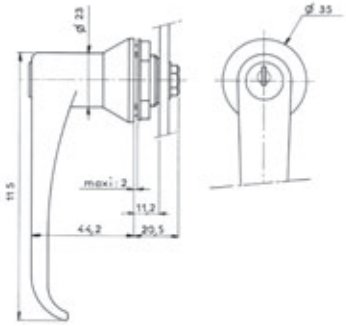

Notes

REF	L	E	Course	Sens	Sortie de clé	Type de clé	PG possible	Fixation serrure	Type came	Fixation came
1095	11,2	1,5 à 2	1/4T	D ou G	2	ST	NON	1095-2129	Ecrou	Vis
1095-750	9,1	1,5 à 2	1/4T	D ou G	2	ST	oui	1095-2129	Ecrou	Vis
1095-10	11,2	1,5 à 2	1/4T	D ou G	2	/	/	1095-2129		Vis

Informations

Numéro de clé à préciser : varié, s'entrouvrant, imposé ou varié sur passe général (par défaut les serrures sont fournies en combinaisons variées).
Poignée livrée avec 2 clés, un écrou de fixation + une vis de fixation de came (came non fournie).
Réf. 1095-10 modèle sans conamnation.